BÉABA®

EN Instructions

RU Инструкция по эксплуатации

PLEASE READ THE FOLLOWING INSTRUCTIONS CAREFULLY AND KEEP FOR FUTURE REFERENCE.

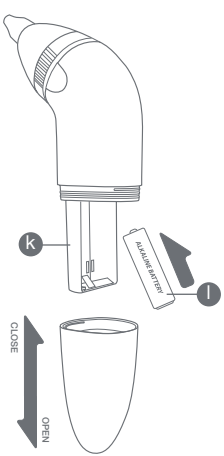

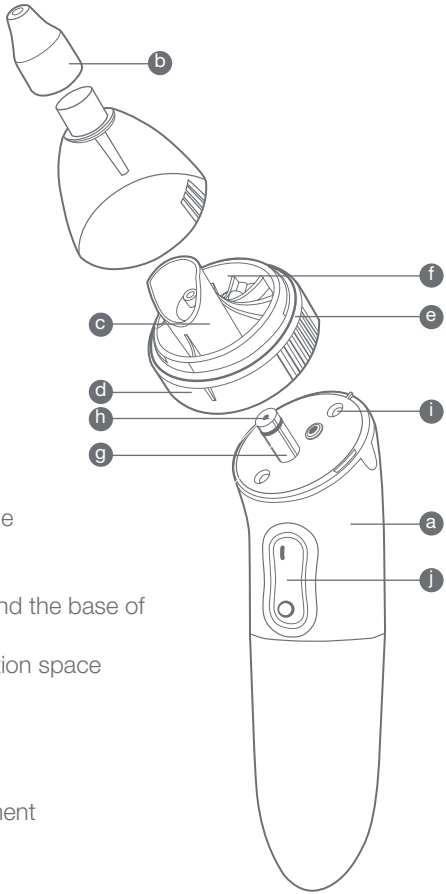

a Main unit
b Silicone end nozzle
c Cup
d Cup base
e Silicone join (around the base of the cup)
f Secretion evacuation space
g Fastening base
h Suction hole
l Draining hole
j Switch
k Battery compartment
l Batteries

Supplied with 3 tips:
- transparent for heavy secretions
- blue for normal secretions
- white for babies from 0 to 3 months

EN

Congratulations and thank you for your purchase: you now own a device which offers you unique performance.

RECOMMENDATIONS

- To improve the efficiency of the appliance, it is recommended to block one nostril while using it on the other.
- A few seconds are enough to remove secretions. Do not use the nose cleaner in the case of nasal irritation.
- It is recommended to clean the nozzle part between each use.
- Store the product in a dry place at room temperature. If not used for several months, it is recommended to remove the batteries.
- The Tomydoo nose cleaner helps prevent respiratory complications. In the case of infection, please consult a doctor.

N.B.: please keep the case out of reach of children and babies.

INSERTING THE BATTERIES

open the battery compartment (k) by removing it from the nose cleaner (a). Insert two LR3 batteries than shut the compartment.

SWITCHING ON

press the upper part of the switch (j) and the lower part to stop the vacuum.

USING THE APPLIANCE

position the silicone nozzle (b) just at the opening of the obstructed nostril for a few seconds. The secretions are collected in the secretion space (f).

CLEANING AFTER USE

Separate from the main unit

- Pull the silicone nozzle (b).
- Pull the upper part including the cup base (d) to remove it from the rest of the main unit of the nose cleaner (a).
- Unscrew the cup (c) for cleaning.
- Make sure that the silicone joint is in the right position (e).
- Screw back and reassemble the different parts.

Nozzle part

Remove the nozzle part from the nose cleaner (b, c, d, e, f) and rinse the different parts with water. They can be sterilised with boiling water or steam.

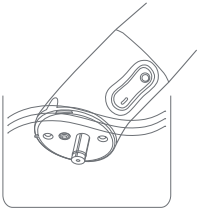

Main unit

Make sure that the battery compartment is shut. After having removed the nozzle part, immerse the suction hole (h) of the appliance in water and switch on. In a few seconds the appliance is clean.

The logo which appears on this product of a crossed out wheelie bin indicates that the product should not be disposed of in landfill with normal household waste.
In order to avoid damaging the environment or human life, please separate this product from other waste in order to ensure that it is recycled in an environmentally safe manner. For further details on existing collection sites, please contact the local administrative authorities or the retailer from which you purchased this product.

RU ВНИМАТЕЛЬНО ПРОЧТИТЕ И СОХРАНИТЕ ЭТУ ИНСТРУКЦИЮ

a Корпус аспиратора
b Силиконовый наконечник
c Чашка
d Основание чашки
e Силиконовая прокладка (вокруг основания чашки)
f Место для отвода выделений
g Фиксирующее основание
h Всасывающее отверстие
i Выводящее отверстие
j Выключатель
k Отсек для батереек
l Батарейки

В комплект входят 3 наконечника:
• прозрачный для густых выделений;
• синий для обычных выделений;
• белый для младенцев от 0 до 3 месяцев

Благодарим Вас и поздравляем с правильным выбором: Вы приобрели аппарат, обладающий уникальной эффективностью.

СОВЕТЫ ПО ИСПОЛЬЗОВАНИЮ

- Для повышения эффективности устройства желательно зажимать противоположную ноздрю во время аспирации.
- Для отсоса выделений достаточно нескольких секунд. Не используйте аспиратор при раздражении носовых ходов.
- Рекомендуется очищать верхнюю часть прибора после каждой аспирации.
- Хранить в сухом месте при комнатной температуре. Если устройство не используется в течение нескольких месяцев, рекомендуется извлечь батареи.
- Назальный аспиратор Tomydoo помогает предотвратить осложнения респираторных заболеваний.
- В случае инфекционных болезней рекомендуется проконсультироваться с врачом.

ВНИМАНИЕ! Набор следует хранить вне зоны досягаемости детей и младенцев.

УСТАНОВКА БАТАРЕЕК

Откройте отсек для батарей (k), отсоединив его от корпуса аспиратора (a), установите 2 батареи типа AA LR6 и закройте крышку отсека.

ВКЛЮЧЕНИЕ

Нажмите на верхнюю часть выключателя (j) и нижнюю часть, чтобы остановить всасывание.

ОТСОС ВЫДЕЛЕНИЙ

Поместите силиконовый наконечник (b)на входе в ноздрю, которую нужно очистить, и удерживайте несколько секунд. Выделения собираются в месте для отвода (f).

ЧИСТКА ПОСЛЕ ИСПОЛЬЗОВАНИЯ

Отсоедините верхнюю часть

- Потяните за силиконовый наконечник (b).
- Потяните за верхнюю часть, включая основание чашки (d), чтобы отсоединить корпус аспиратора(a).
- Открутите чашку (c) для очистки.
- Убедитесь в правильном расположении силиконовой прокладки (e).
- Прикрутите и соберите детали аспиратора.

Очистка верхней части

Отсоедините верхнюю часть аспитарора (b, c, d, e, f) и промойте ее детали водой. Можно простерилизовать детали кипящей водой или паром.

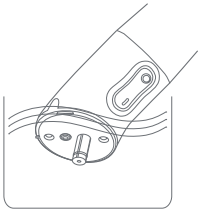

Очистка корпуса аспиратора

Убедитесь, что отсек для батарей закрыт.
Отсоединив верхнюю часть, погрузите всасывающее отверстие (h) в воду и включите аспиратор.
Аппарат очистится за несколько секунд. Не погружайте в воду выключатель.

Логотип на приборе в виде перечеркнутого мусорного контейнера означает, что это устройство нельзя выбрасывать вместе с обычными бытовыми отходами. Во избежание нанесения ущерба окружающей среде или человеческой жизни отделите его от других отходов для сдачи в экологически безопасную вторичную переработку. Для получения дополнительной информации о пунктах сдачи таких отходов свяжитесь с местными органами власти или в обратитесь розничный магазин, где был приобретен продукт.

BÉABA
37 rue de Liège
75008 Paris – France

MADE IN TAIWAN

www.beaba.com
www.beabausa.com

05/20

Pour activer votre garantie, télécharger l'application Béaba & Moi sur App Store ou Google play.

To activate your guarantee, download the Béaba & Me application on App Store or Google play.