Ліжко → Манеж

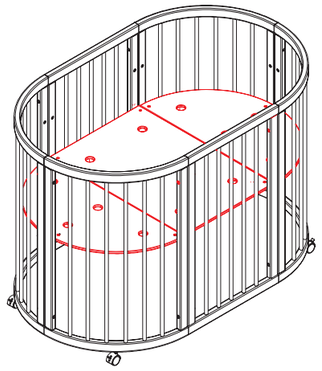

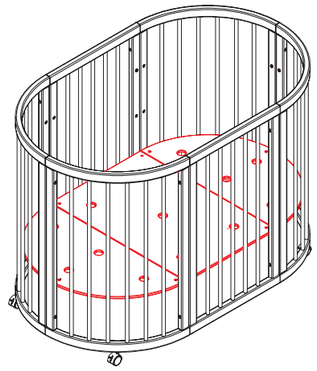

Встановлюємо необхідний рівень дна. Використовуємо прямі стінки ліжечка.

Тримач балдахіна

Продається окремо

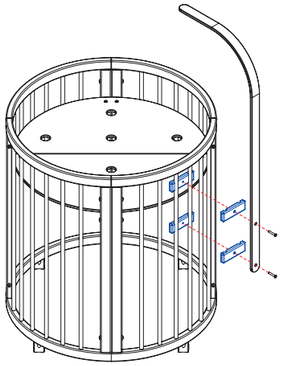

Тримач балдахіна кріпимо на блоки гвинтами М6х40 в будь-якому зручному місці ліжечка до нагелів решітки.

Диванчик дитячий

Трансформація доступна для моделей 9-в-1 та вище

Конструкцію можна ставити тільки на полози або ніжки

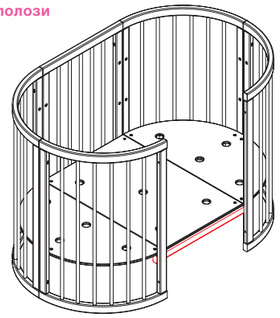

Встановлюємо короткий брус в найнижчому положенні. Кріпимо дно.

Диванчик для підлітка

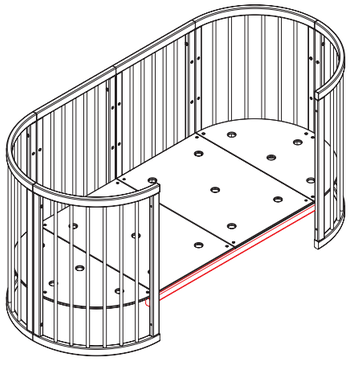

Встановлюємо довгий брус в найнижчому положенні. Використовуємо додаткову прямокутну секцію дна.

Столик + стільці

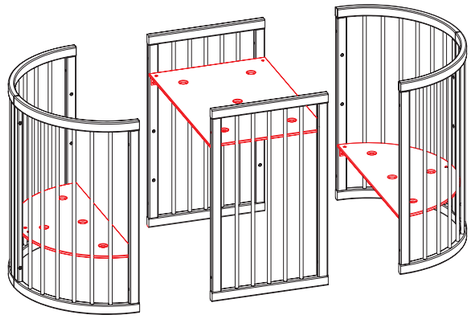

Роз'єднуємо ліжечко. З прямих елементів формуємо столик, з радіусних - стільці.

Дякуємо за довіру!

Piccolino

Piccolino

Схема монтажу ліжечка-трансформера Piccolino Little Star 9 в 1

Шановний клієнте!
Щиро дякуємо за вибір нашої продукції та бажаємо солодких снів вашій крихітці разом з Piccolino.

Будьте уважні:

1. Перед складанням протріть виріб від пилу сухою тканиною. Для уникнення механічних пошкоджень збирайте виріб на килимі або м'якому покритті.

2. За необхідністю, але не рідше ніж раз в три місяці, необхідно підтягувати всі з'єднувальні елементи ліжка для уникнення розхитування конструкції і скрипів. Каркас виробу повинен бути надійно скручений у всіх точках кріплень, в т. ч. - дні. Дно має бути обов'язково прикрученим до основи ліжка, оскільки це забезпечує надійне з'єднання всіх елементів конструкції та їхню цілісність.

3. Переконайтеся, що дно ліжечка знаходиться на рівні, безпечному для дитини. Для уникнення травм перевірте, щоб всі деталі фурнітури були надійно закріпленими.

4. Гарантійний термін розпочинається з дня продажу виробу і становить 12 місяців. Гарантійний термін на маятникову систему - 6 місяців. Гарантія поширюється на дефекти виробничого характеру при правильному складанні відповідно до даної схеми. Протягом гарантійного терміну (12 місяців) виробник залишає за собою право на свій розсуд надавати безкоштовний ремонт або заміну виробу. Претензії до зовнішнього вигляду виробу, а також невідповідність замовленню приймаються безпосередньо кур'єром або у фірмовому магазині Chicco, babyshop при отриманні виробу. Надалі такі претензії не приймаються, а всі роботи здійснюються за рахунок покупця.

1 Комплектуючі:

1.1 Стінка радіусна		4 шт
1.2 Стінка прямокутна		2 шт
1.3 Дно напівкругле		2 шт
1.4 Дно прямокутне		2 шт
1.5 Брус короткий дерев'яний		1 шт
1.6 Брус довгий дерев'яний (збірний)	**для моделей від 9-в-1 та вище**	1 шт
1.7 Полози дерев'яні		2 шт
1.8 Стопори дерев'яні (для маятника)		2 шт

2 Фурнітура:

2.1 Гвинт М6х20 потай	16 шт
2.2 Гвинт М6х35 потай	4 шт
2.3 Гвинт М6х15 з пресшайбою	16 шт
2.4 Гайка-«баранчик» М6	16 шт
2.5 Колесо	4 шт
2.6 Стяжка М6х70	12 шт
2.7 Кутик мет. з вертикальним отвором (тим 1)	4 шт
2.8 Кутик мет. з горизонтальним отвором (тим 2)	12 шт
2.9 Гвинт 8х40 (для полозів, для модели 9-в-1 та вище)	4 шт
2.10 Гвинт 6х35 (для планки з логотипом, для моделі 10-в-1)	4 шт
2.11 Гвинт 6х40 (для тримача балдахіна)	2 шт

1 Збірка люльки

Остаточне затягування кріплення виконати після повної збірки

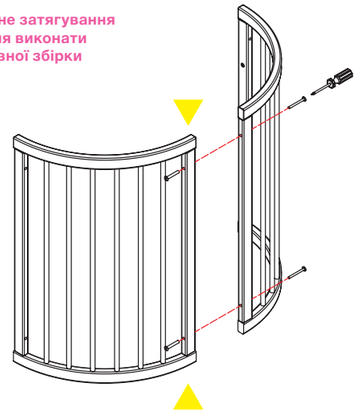

Стяжка M6x60	Викрутка	Попарно з'єднуємо сегменти

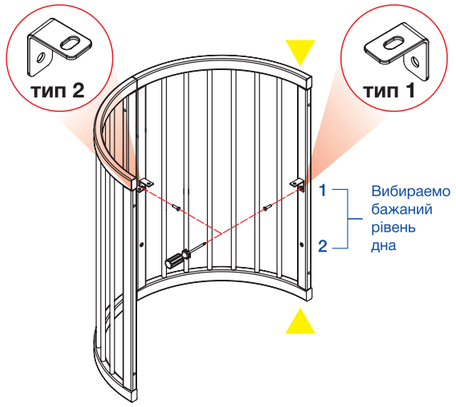

Кутик (тип 2) Гвинт M6x20 з пресшайбою	Викрутка	Встановлюємо кутики кріплення дна

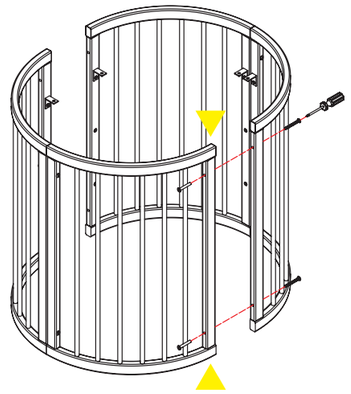

Стяжка M6x60	Викрутка	Збираємо люльку

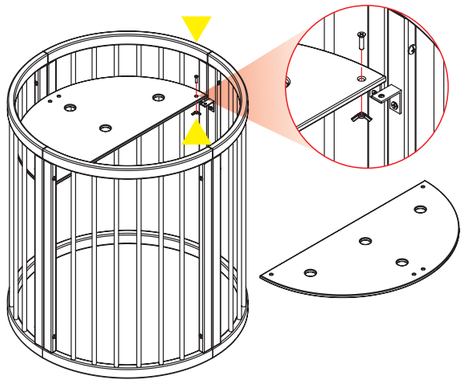

Гвинт M6x29 потай Гайка-баранчик M6	Викрутка	Збираємо люльку

2 Установка маятникового механізму

Опція, що не входить до стандартного комплекту і продається окремо

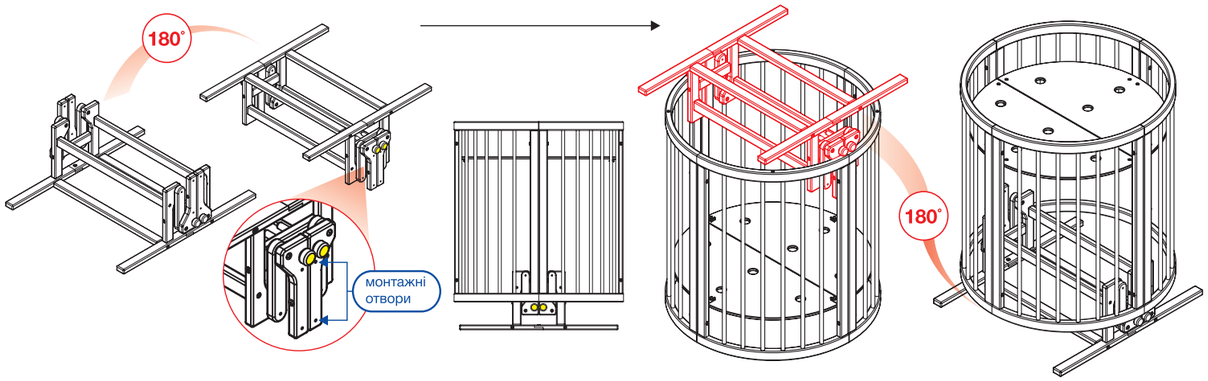

Гвинт M6x35 потай	Викрутка	Перевертаємо ліжечко. Маятник кріпимо гвинтами M6x35 через монтажні отвори з внутрішньої сторони ліжка.

Готово

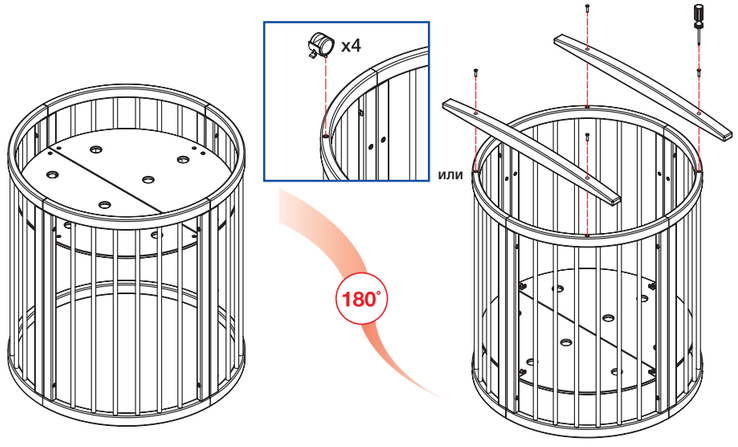

Люлька в зібраному стані	Гвинт M8x40 потай	Викрутка	Перевертаємо люльку. Встановлюємо ролики або полози

Готово

у комплекті є магнітні стопора для фіксації полоз проти заколисування

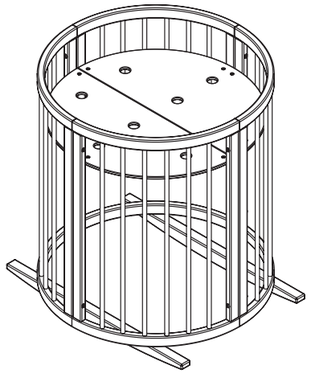

Остаточно затягуємо всі кріплення

ВАЖЛИВО

для запобігання ускладнень при складанні та подальшої модифікації ліжка дотримуйтесь рекомендованої схеми установки металевих кутиків

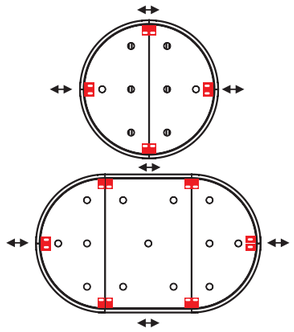

3 Модифікація

Модифікація проводиться за допомогою додаткових елементів з комплекту поставки

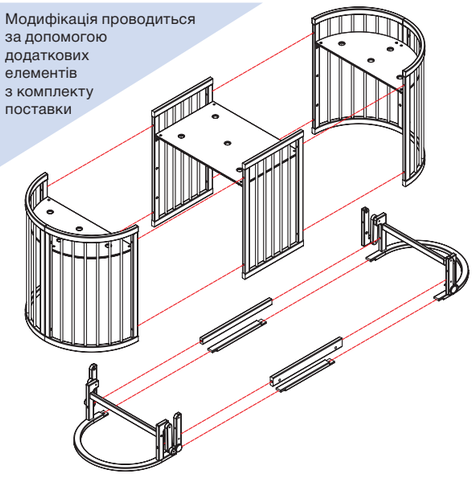

Диванчик дитячий

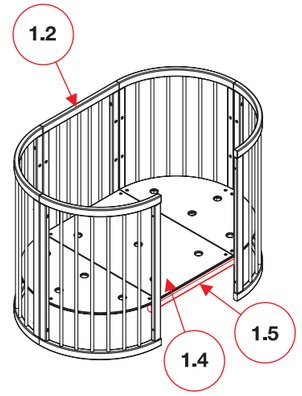

1.2 Стінка прямокутна	1 шт
1.4 Секція дна прямокутна	1 шт
1.5 Брус короткий дерев'яний	1 шт

Диванчик для підлітка

Трансформація доступна для моделей 9-в-1 та вище

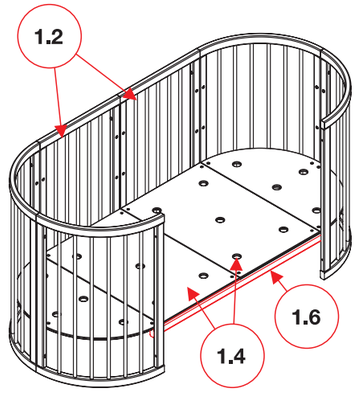

1.2 Стінка прямокутна	2 шт
1.4 Секція дна прямокутна	2 шт
1.6 Брус довгий дерев'яний (збірний)	1 шт

Столик для сповивання

Трансформація доступна для моделей 9-в-1 та вище

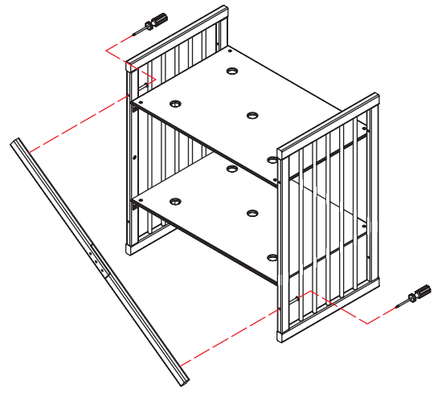

1.2 Стінка прямокутна	2 шт
1.4 Секція дна прямокутна	2 шт
1.6 Брус довгий дерев'яний (збірний)	1 шт (за бажанням для додаткової жорстокості)