Прочитайте всі інструкції ПЕРЕД складанням
і ВИКОРИСТАННЯМ виробу.

ВАЖЛИВО! ЗБЕРЕЖІТЬ ІНСТРУКЦІЇ ДЛЯ ПЕРЕГЛЯДУ
В МАЙБУТНЬОМУ.

ingenuity™

10211-NA

Smart&SimplePlayard™

Ліжечко-манеж Ridgedale

ingenuitybaby.com

⚠ УВАГА!

Недотримання цих попереджень та інструкцій може призвести до серйозних травм або смерті.

- Виріб не призначений для сну при використанні в режимі "манеж".
- Завжди забезпечуйте нагляд, необхідний для безпеки вашої дитини. Ніколи не залишайте дитину без нагляду, навіть під час гри.
- Використовуйте виріб одночасно лише для однієї дитини.
- Не переміщайте виріб, коли в ньому перебуває дитина.
- Щоб знизити ризик СРДС (синдрому раптової дитячої смерті), педіатри рекомендують укладати здорових немовлят спати на спину, якщо тільки Ваш лікар не порадить інше.
- Перед використанням виріб слід повністю змонтувати, включаючи бічні напрямні рейки. Переконайтеся, що засувки надійно закріплені.
- Ніколи не залишайте дитину у виробі з опущеною бічною стінкою. Кожного разу, коли дитина перебуває у виробі, переконайтеся, що бічна стінка піднята і заблокована.
- Виріб не можна використовувати без матраца, що поставляється разом з виробом.
- **ЗАБОРОНЯЄТЬСЯ** використовувати з цим виробом водяний матрац.
- Не використовуйте простирадло, призначене для використання у повнорозмірному ліжечку.
- Не використовуйте люльку або манеж, якщо Ви не можете точно слідувати цим інструкціям.
- Не змінюйте манеж і не додавайте інших вкладних деталей, які не вказані в керівництві з експлуатації.
- Тримайте сумку для перенесення подалі від дитини.
- Лише для внутрішнього використання.
- Ніколи не кладіть дитину під люльку.
- Дитина може потрапити в пастку і загинути, якщо над манежем встановлюють імпровізовану сітку або тенти. Ніколи не використовуйте такі предмети, щоб обмежити свободу дитини у процесі гри.

НЕБЕЗПЕКА ПАДІННЯ:

Манеж:

Коли дитина зможе вставати на ноги, зніміть захисні накладки, великі іграшки та інші предмети, які можуть служити сходинками, щоб вибратися назовні.

- Припиніть використання виробу, коли дитина зможе вилізти або матиме зріст понад 85 см чи вагу більшу за 13.5 кг, залежно від того, що настане раніше.

Люлька:

- Припиніть використання люльки, коли дитина починає ставати на карачки або буде важити понад 6.8 кг, в залежності від того, що настане раніше.

Столик для сповивання:

- Гранична вага малюка для використання столика для сповивання – 11 кг.
- Використовуючи столик для сповивання завжди залишайтеся на відстані витягнутої руки від дитини.
- Завжди правильно закріплюйте столик для сповивання на напрямних рейках.
- Не використовуйте столик для сповивання як спальну зону або ігровий майданчик.

Спальне місце "DreamCentre":

• Щоб запобігти падінню, припиніть використання виробу, коли дитина починає перевертатися або може підтягуватися, тримаючись за стінки (приблизно 5 місяців).

НЕБЕЗПЕКА ЗАДУШЕННЯ:

• Іграшкова планка та іграшки - може статися заплутування або задушення. Приберіть іграшку, коли дитина почне ставати на карачки. Рекомендується використовувати від народження до 5 місяців.

• Зав'язки можуть спричинити задушення! Ніколи не надягайте дитині предмети із зав'язками, такі як зав'язки капюшона або стрічка для соски. Ніколи не підвішуйте зав'язки над виробом і не прикріплюйте їх до іграшок.

• Не ставте виріб поруч з вікном, де шнури від жалюзі або штор можуть спричинити задушення дитини.

• Не залишайте встановленим столик для сповивання, коли дитина перебуваєв манежі.

• Не використовуйте спальне місце DreamCentre™, якщо воно не приєднане до манежу, згідно з інструкціями виробника. Не залишайте дитину без нагляду, коли вона перебуває в люльці або в манежі.

НЕБЕЗПЕКА ЗАДУШЕННЯ:

• Тримайте подалі від манежу ліки та дрібні предмети, які можуть призвести до задушення дитини.

НЕБЕЗПЕКА ЗАДУШЕННЯ – Немовлята можуть задихнутися:

• у щілинах між занадто маленьким або занадто товстим матрацом і бічними сторонами виробу;

• у щілинах між додатковою прокладкою і бічною поверхнею виробу;

• при використанні м'якої перини;

• при використанні додаткових подушок, ковдр і додаткової оббивки;

• при попаданні в щілину між виробом і прилеглою поверхнею. Використовуйте лише в тому випадку, якщо спальне місце DreamCentre надійно прикріплене до манежу. Не можна використовувати цей виріб у складі іншого виробу.

ЗАБОРОНЯЄТЬСЯ використовувати додатковий матрац, подушку, ковдру або оббивку. Використовуйте ЛИШЕ матрац, наданий компанією **Kids II**.

• Не використовуйте манеж, якщо всі текстильні елементи, придатні для прання, не прикріплені належним чином за допомогою всіх кріпильних пристроїв.

• Не використовуйте матрац без правильно встановлених стінок.

• Не зберігайте люльку в манежі під час використання манежу.

• **ЗАБОРОНЯЄТЬСЯ** використовувати пластикові транспортні пакети або іншу пластикову плівку як чохол для матрацу, якщо вони не продаються в комплекті й не призначені для цієї мети. Вони можуть спричинити задушення.

ВАЖЛИВО

• Дозволяється складати лише дорослим.

• Розпаковуючи і складаючи, слід бути уважними та обережними.

• Завжди перевіряйте виріб на наявність пошкоджених, відсутніх або незакріплених деталей.

• **ЗАБОРОНЯЄТЬСЯ** використовувати виріб, якщо будь-які деталі відсутні, пошкоджені або зламані.

• За необхідності зв'яжіться з компанією Kids II для отримання запасних частин та інструкцій. Ніколи не замінюйте деталі виробу подібними деталями.

• Перед складанням і періодично під час використання перевіряйте виріб на наявність пошкоджених частин, незакріплених з'єднань, відсутніх деталей або гострих кромок.

СПИСОК ДЕТАЛЕЙ І КРЕСЛЕННЯ

№	К-сть.	Опис
1	(1)	Складання манежу
2	(1)	Матрац для манежу
3	(1)	Люлька
4а	(1)	Столик для сповивання, лівобічний
4б	(1)	Столик для сповивання, правобічний
5	(1)	Кришка столика для сповивання
6	(1)	Кришка виробу DreamCenter™
7	(2)	Спальне місце DreamCenter™
8	(1)	Опорна трубка спального місця DreamCenter™
9	(1)	Іграшкова планка
10		Сумка для перенесення

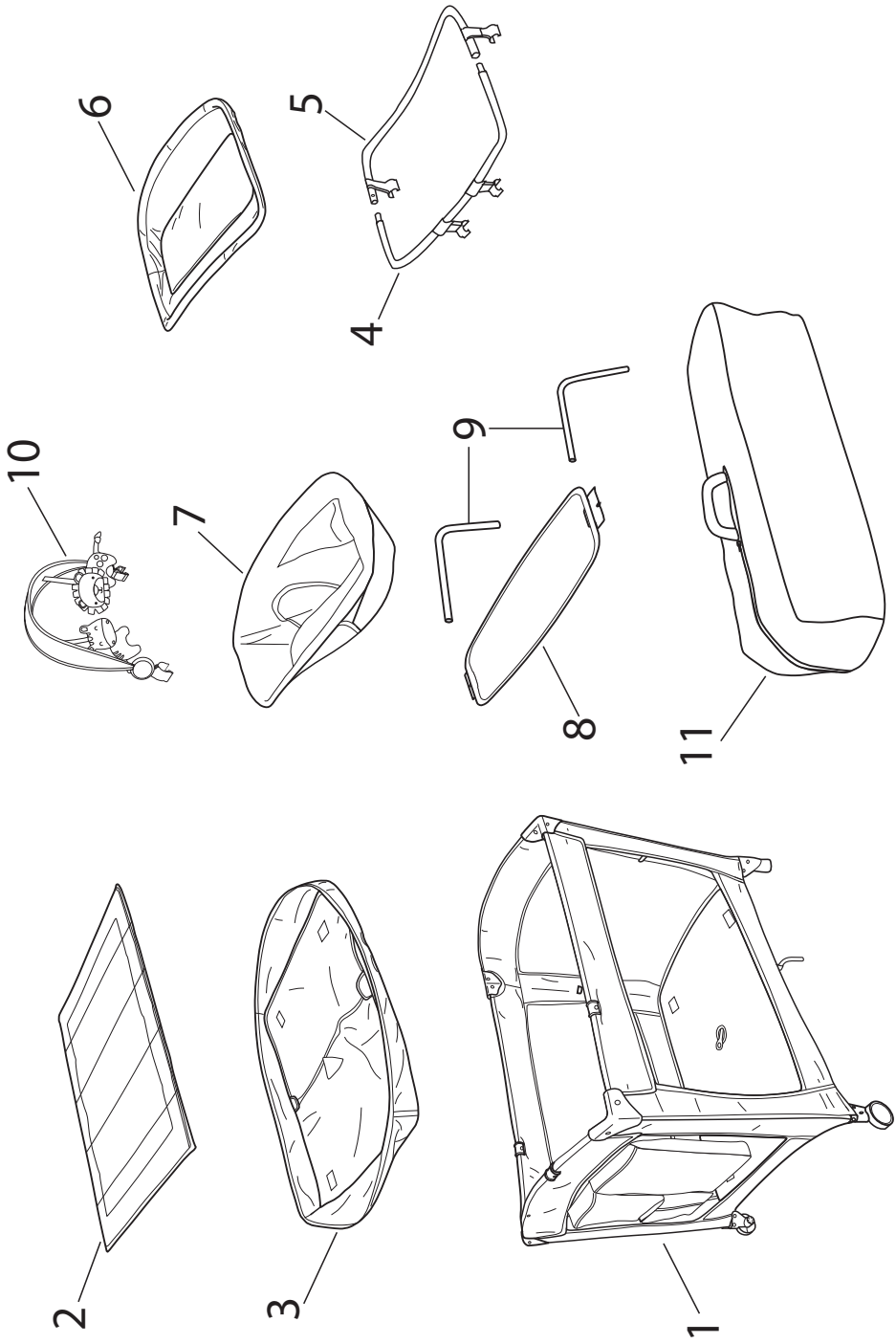
6
5
4
10
7
9
8
11
2
3
1

Інструкція зі складання манежу

1

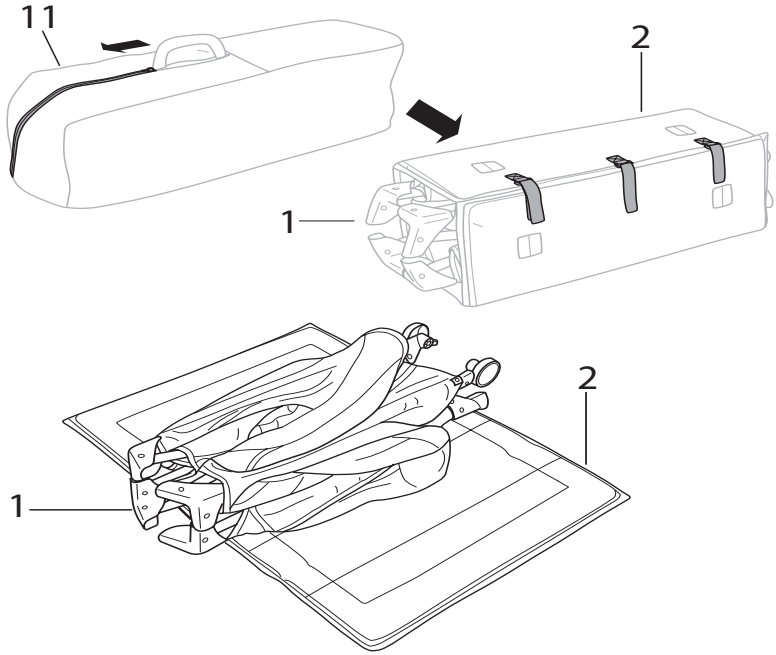

2

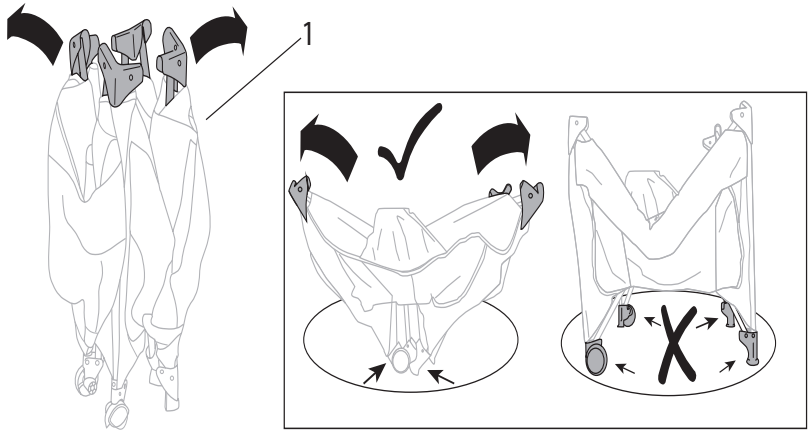

3

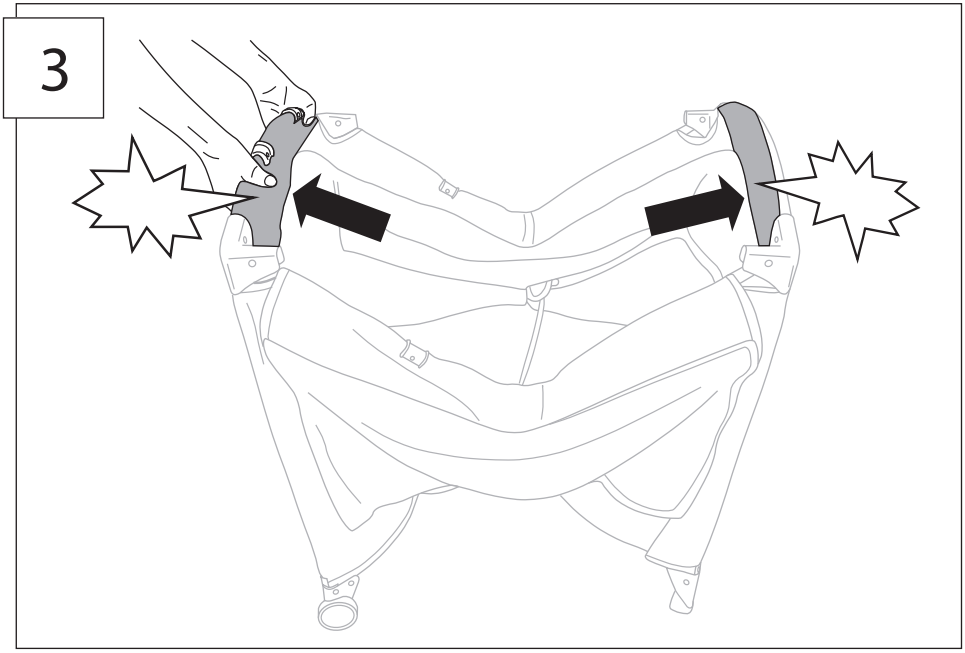

4

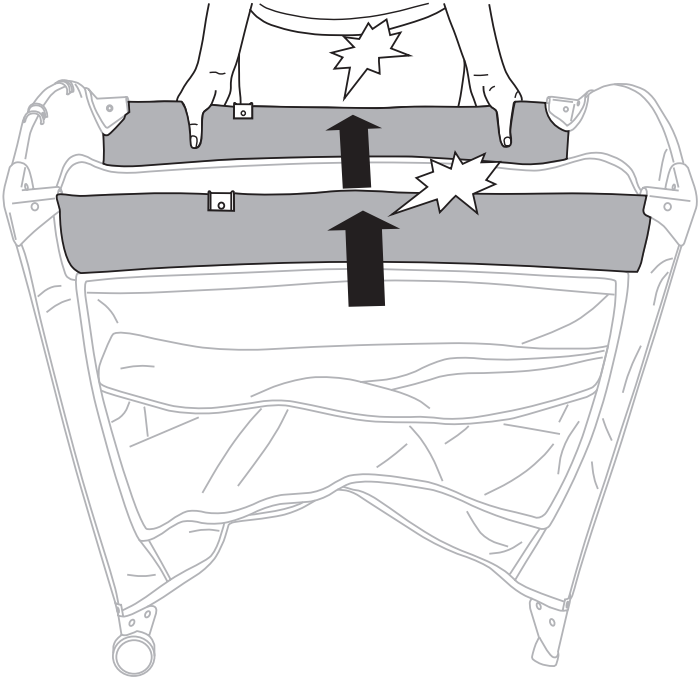

5

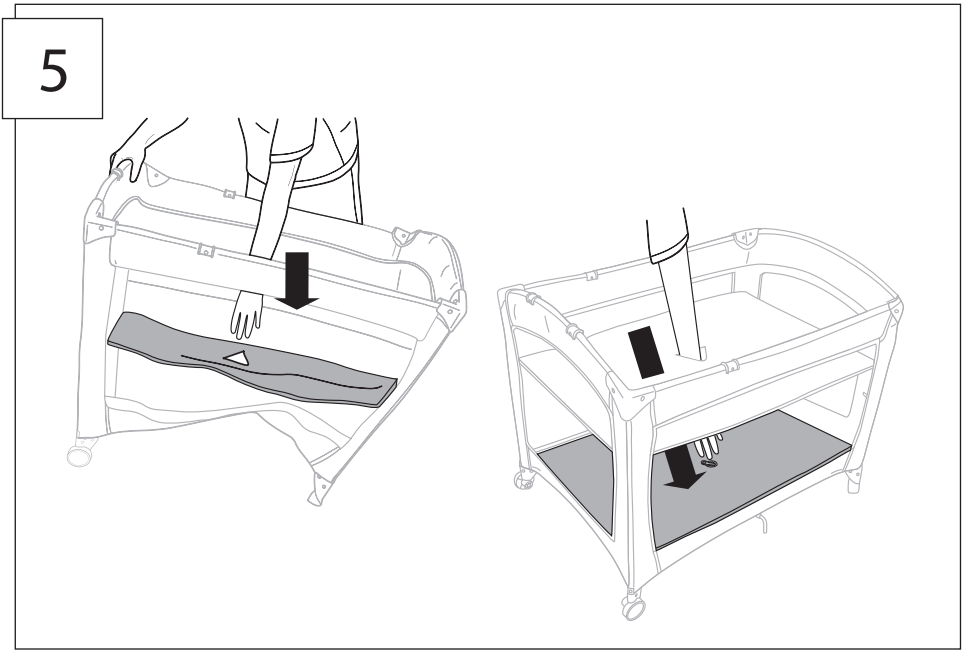

6

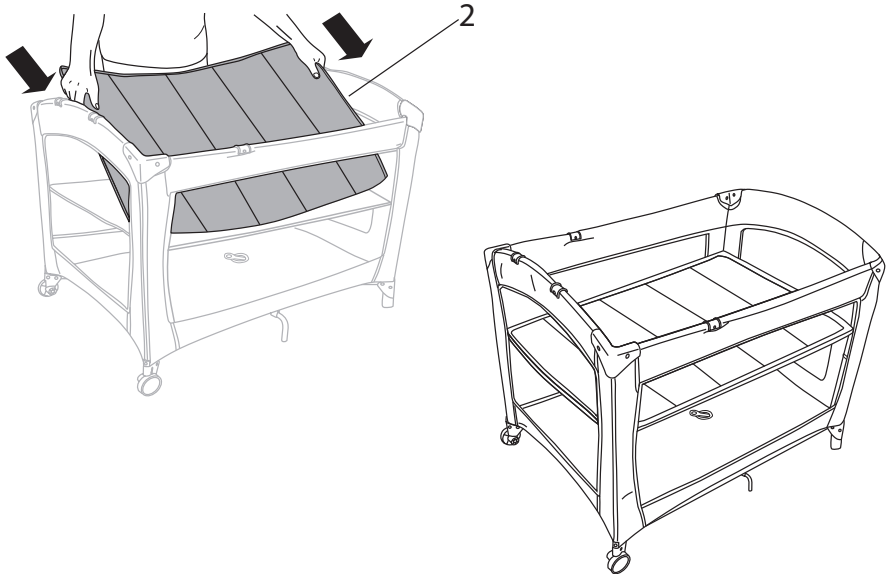

Інструкція зі складання ліжечка Dream Center™

1

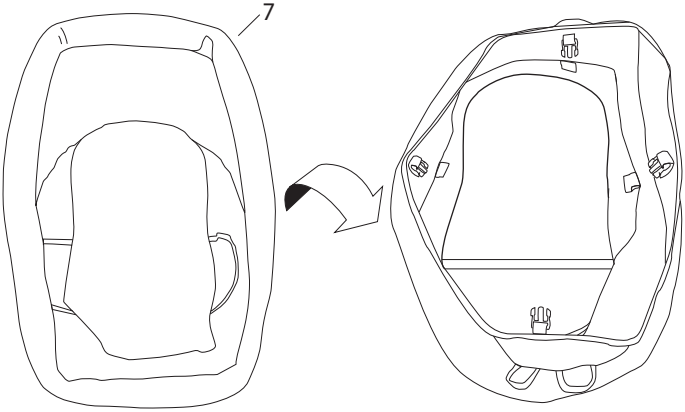

2

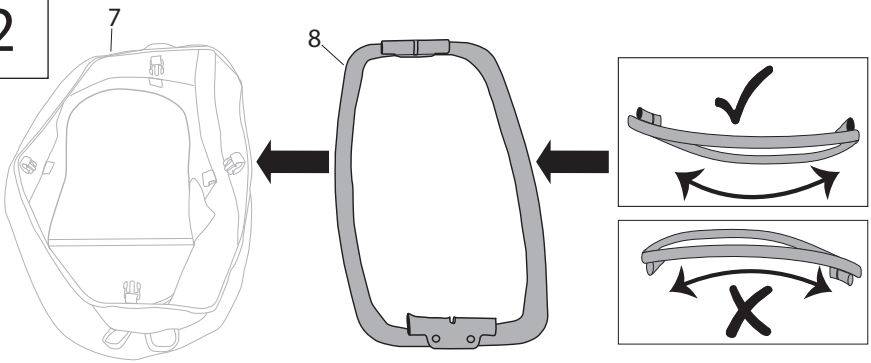

3

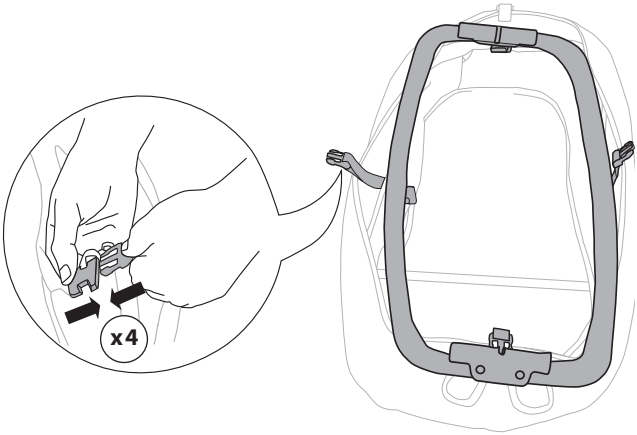

4

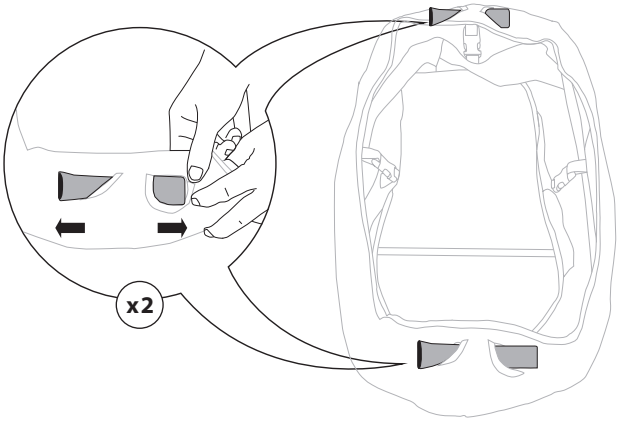

5

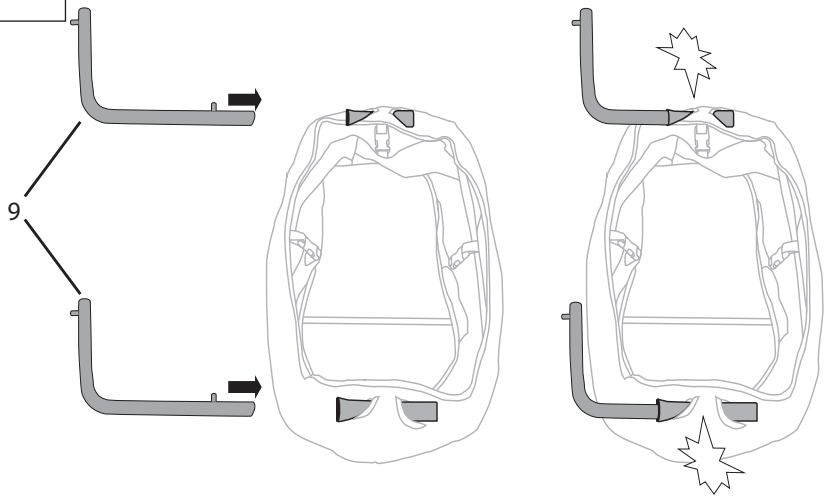

6

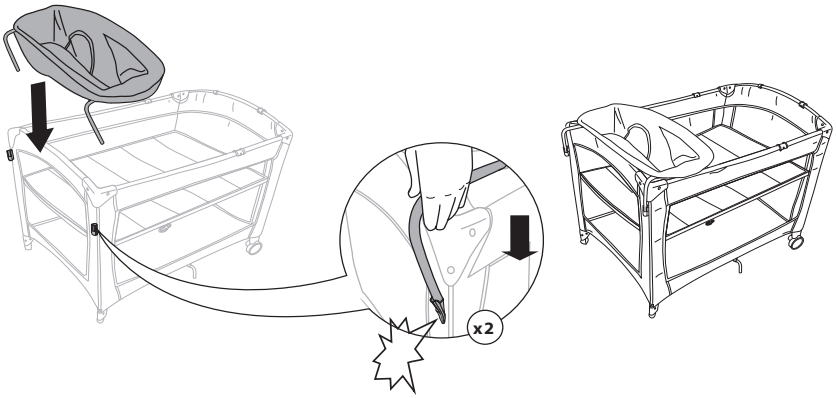

7

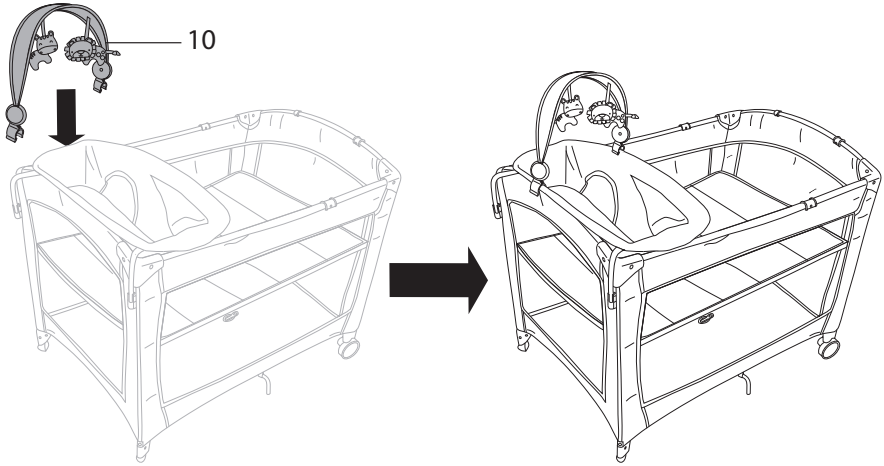

Інструкція з розкладання ліжечка

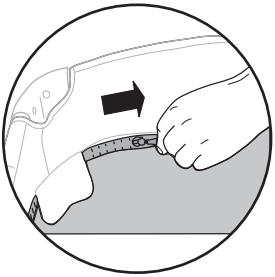

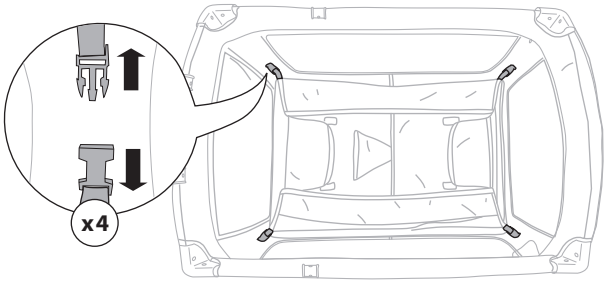

Інструкція зі складання манежу без ліжечка

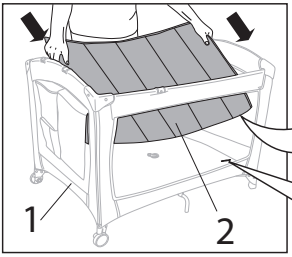

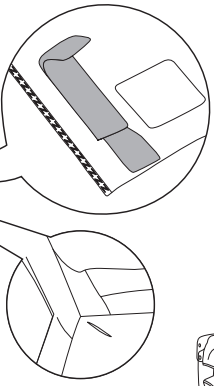

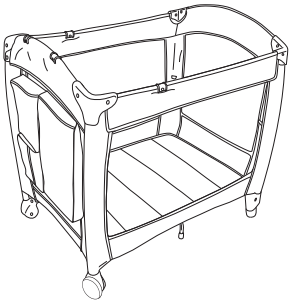

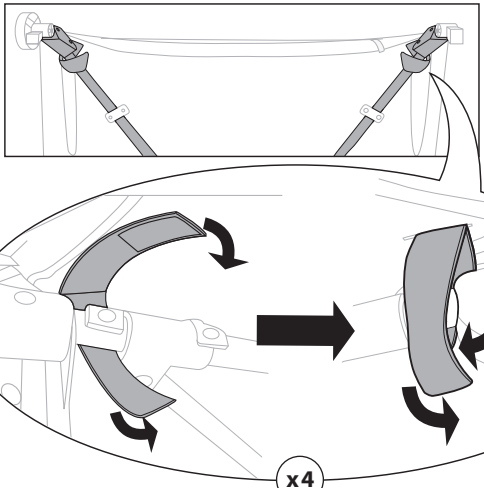

Інструкція зі складання столика для сповивання

1

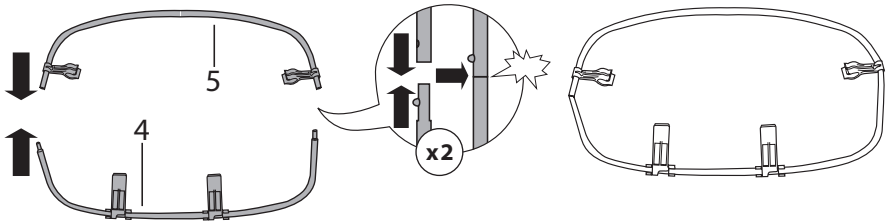

2

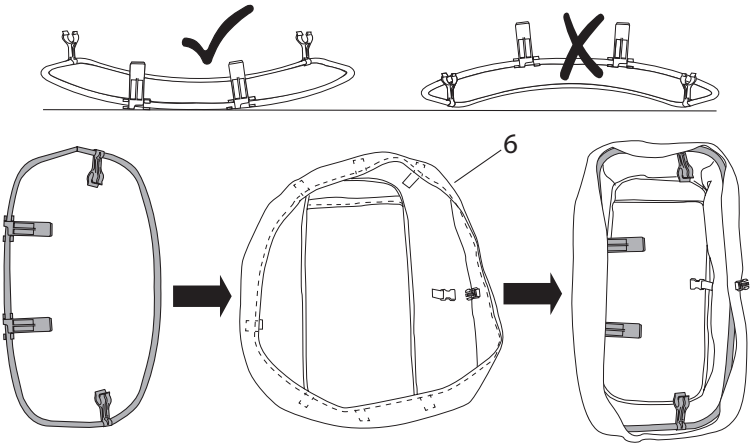

3

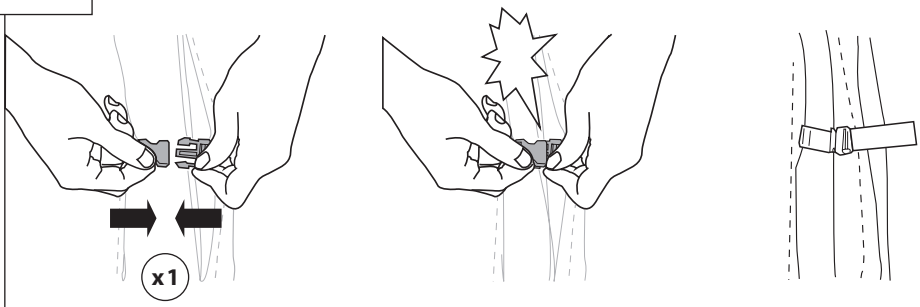

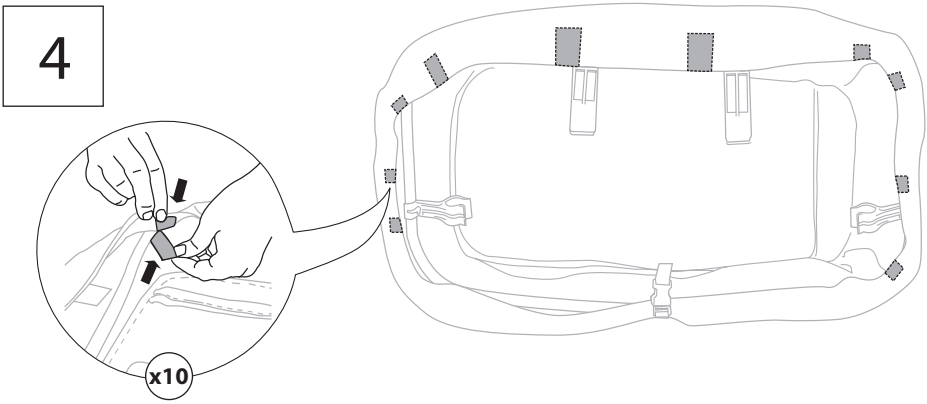

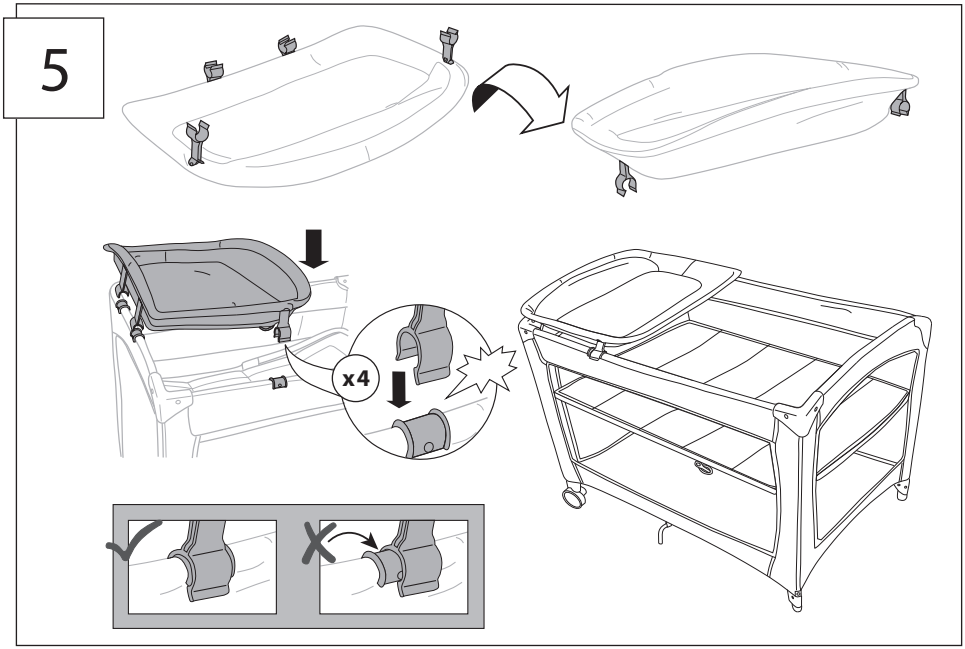

Інструкція по зберіганню столика для сповивання

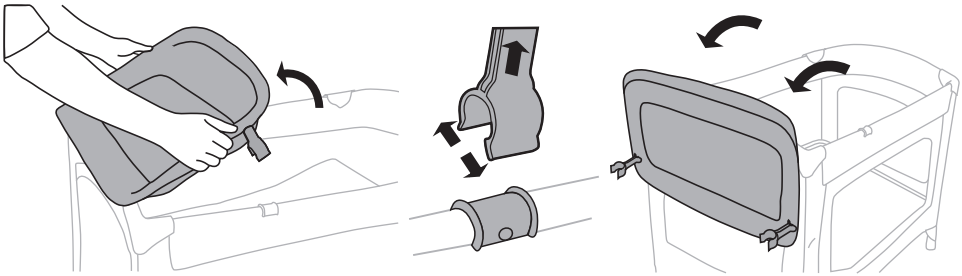

Інструкція з розкладання манежу з люлькою

1

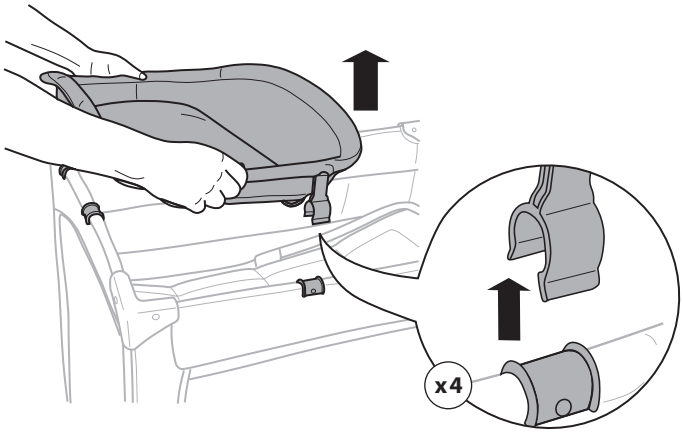

2

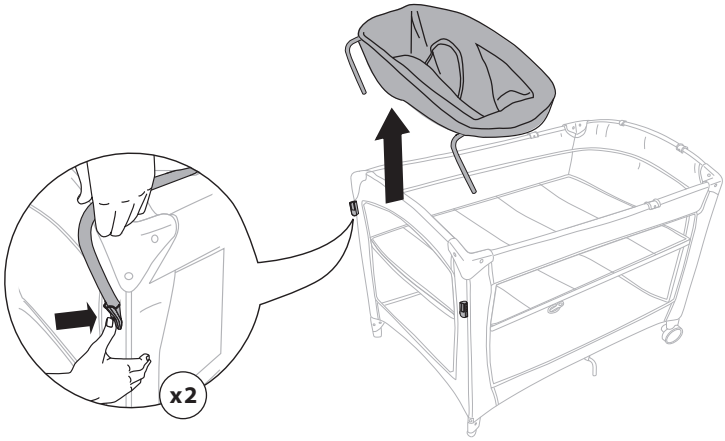

3

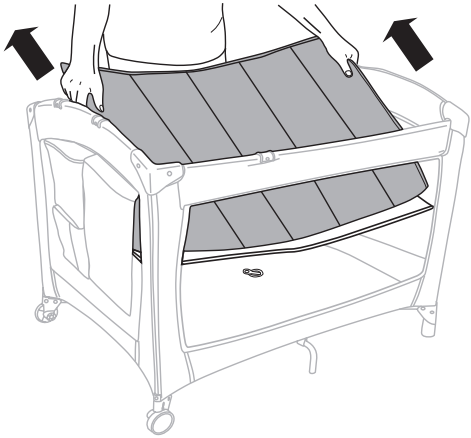

4

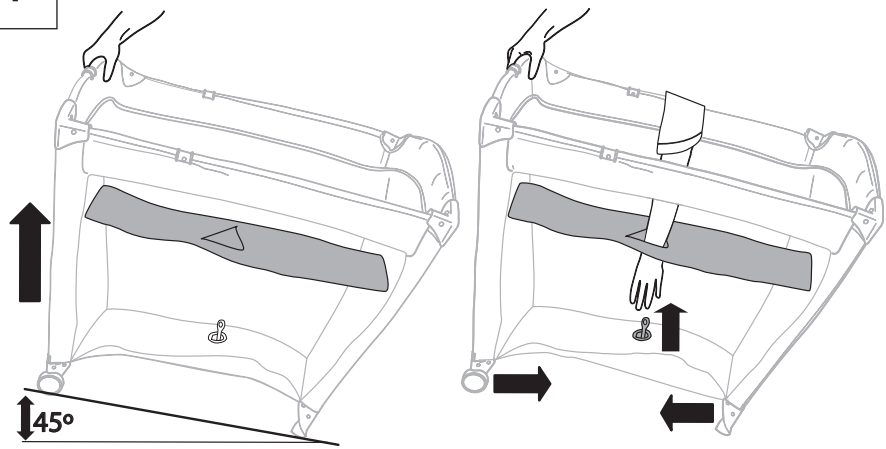

5

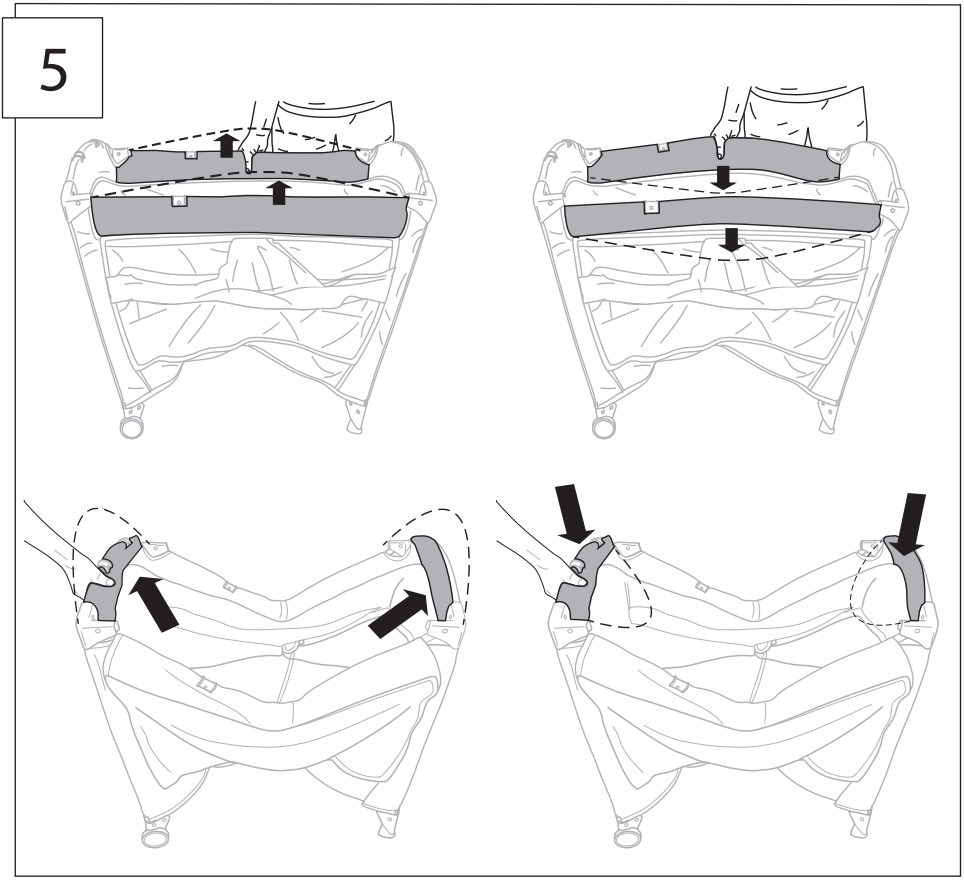

6

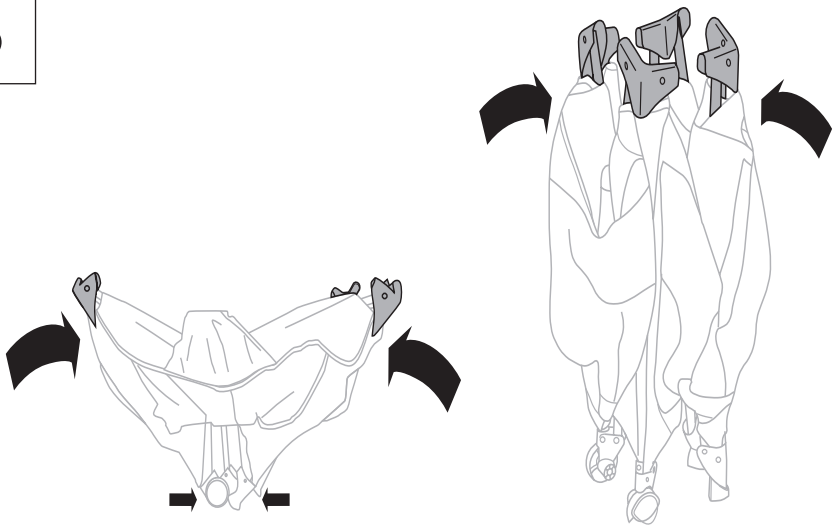

7

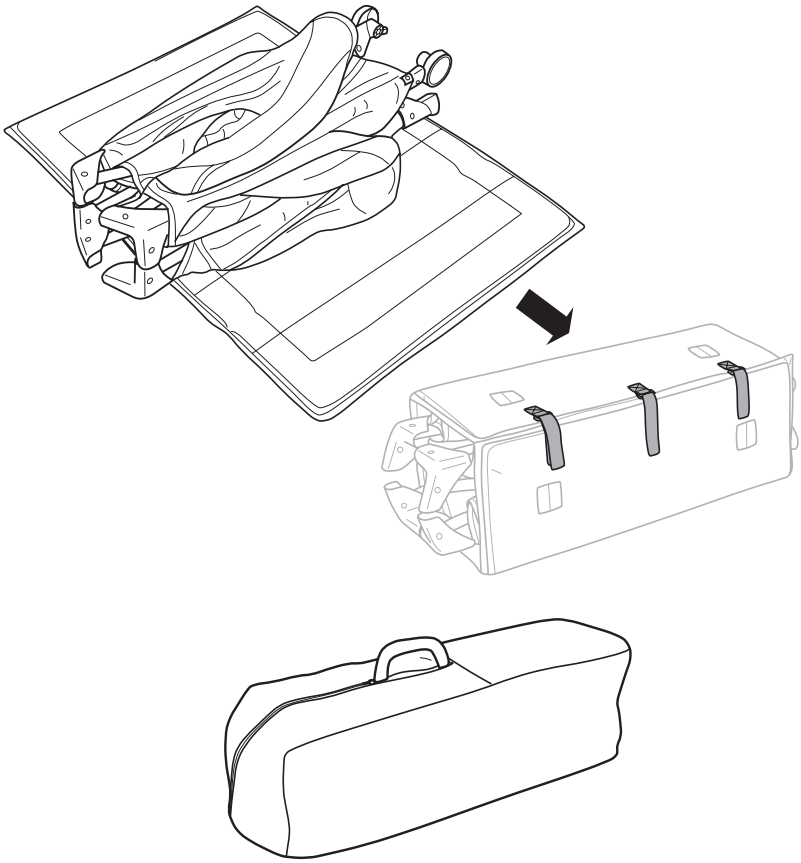

Інструкція зі встановлення люльки

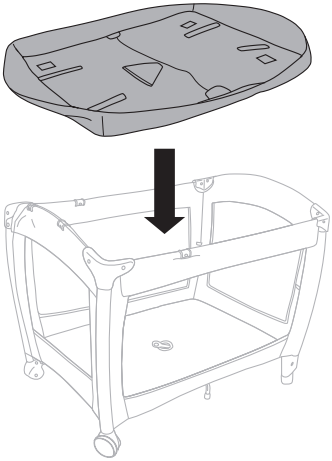

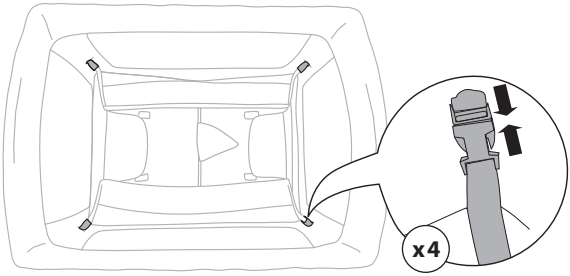

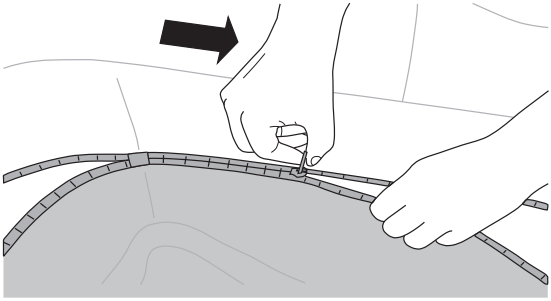

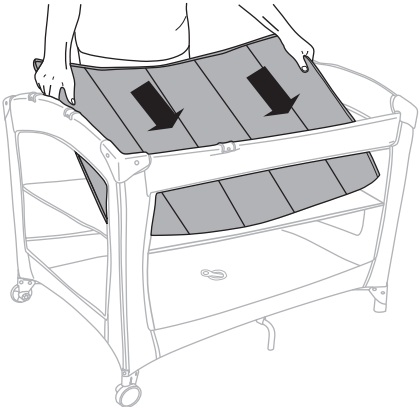

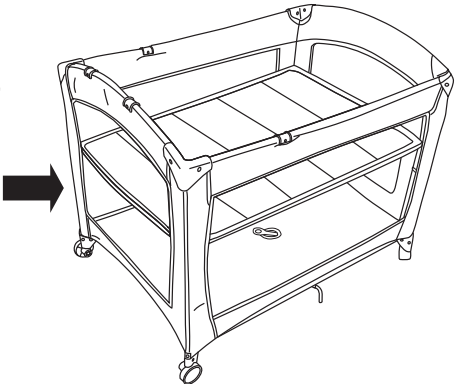

Зняття текстильних елементів, придатних для прання

1

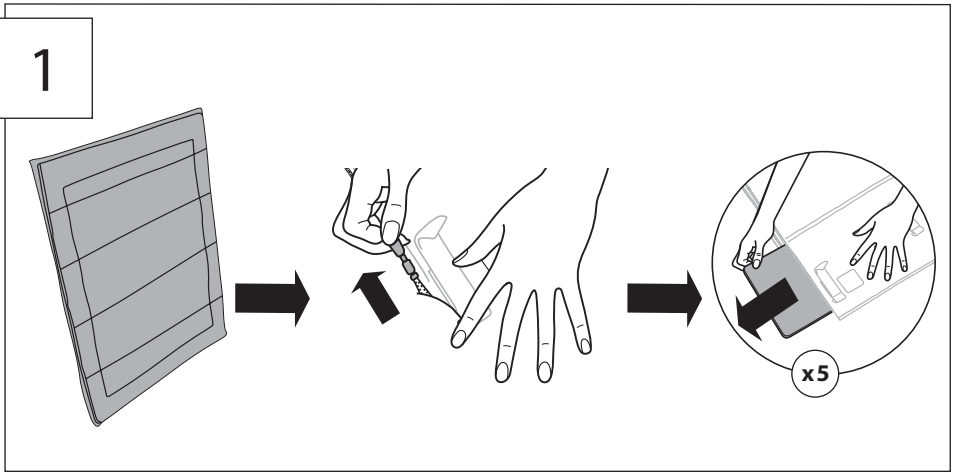

2

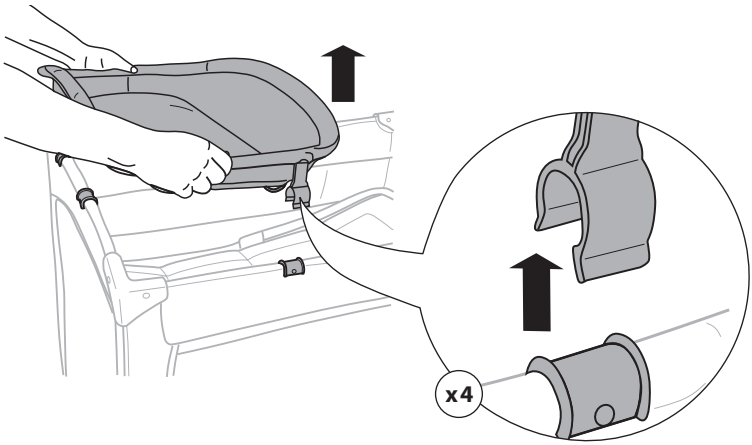

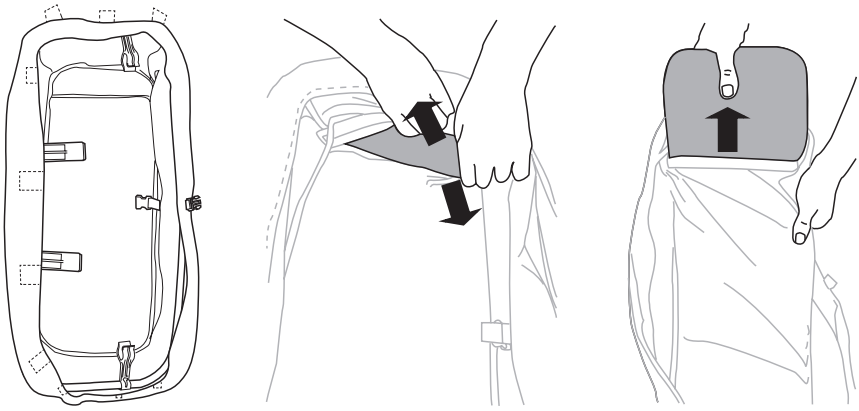

3

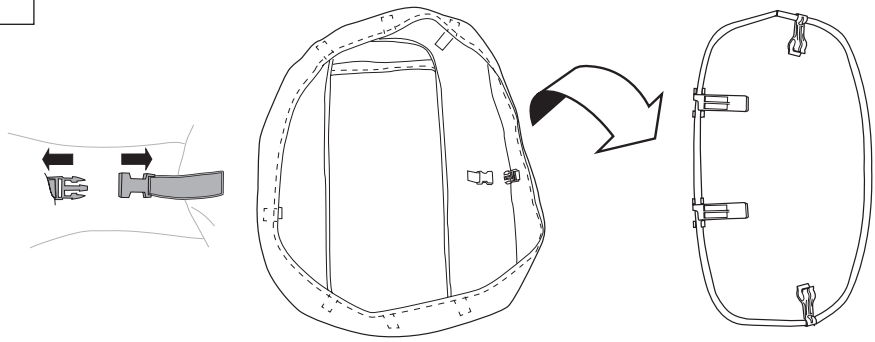

4

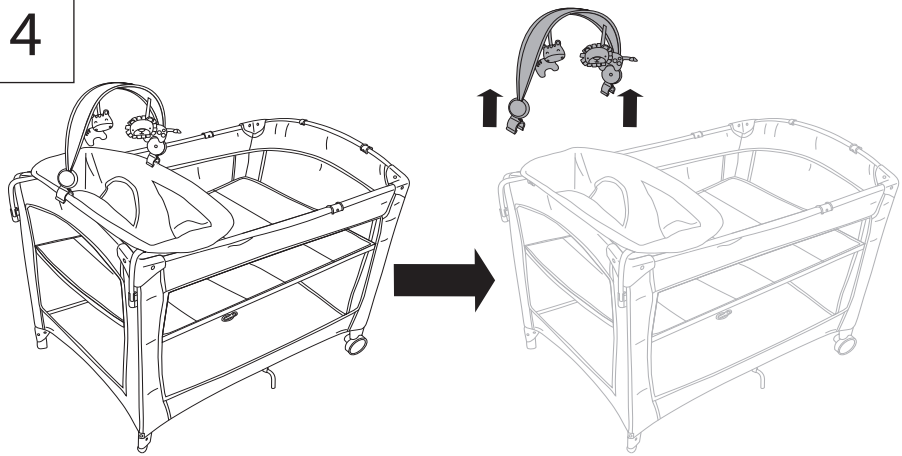

5

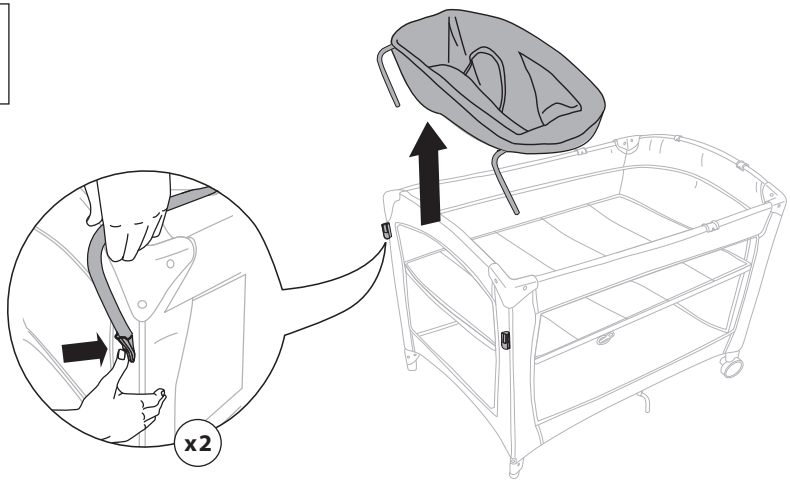

6

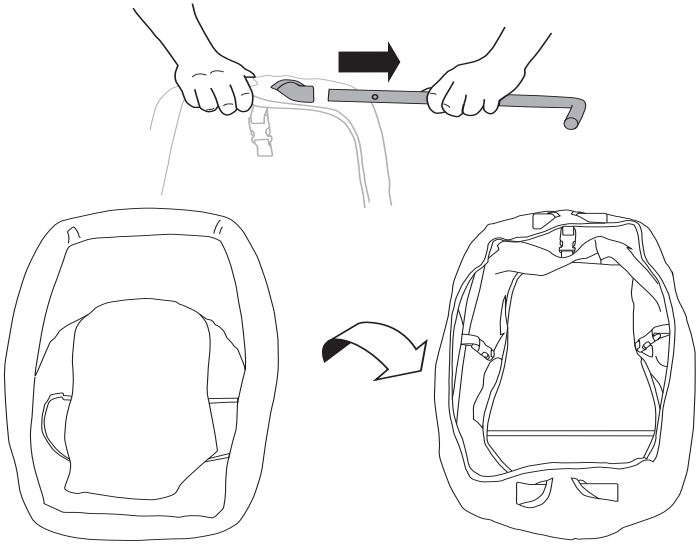

7

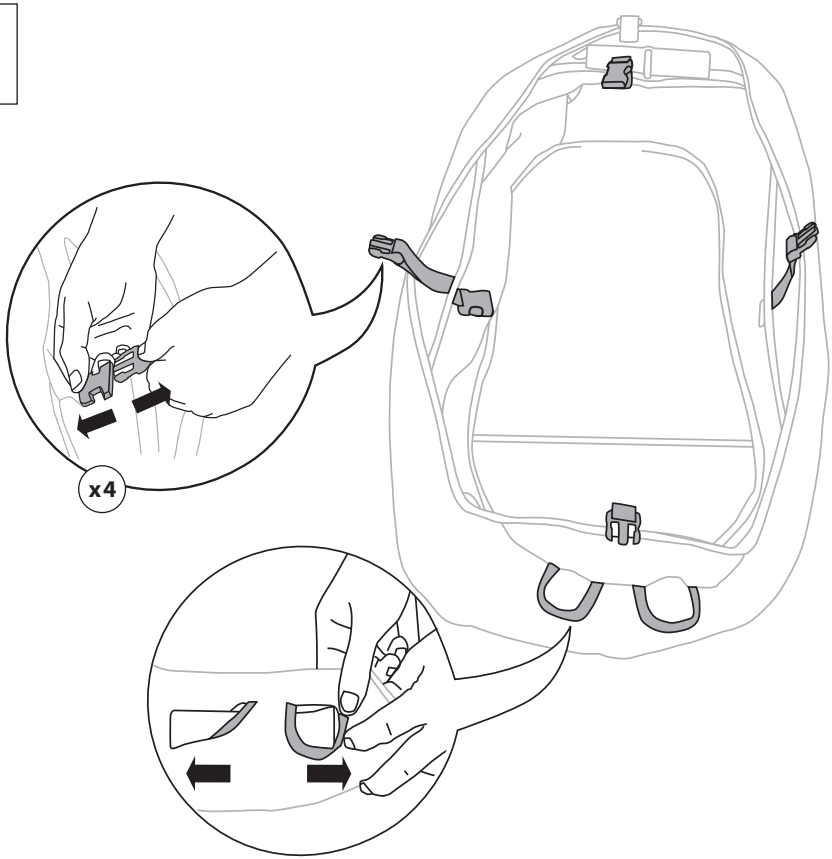

8

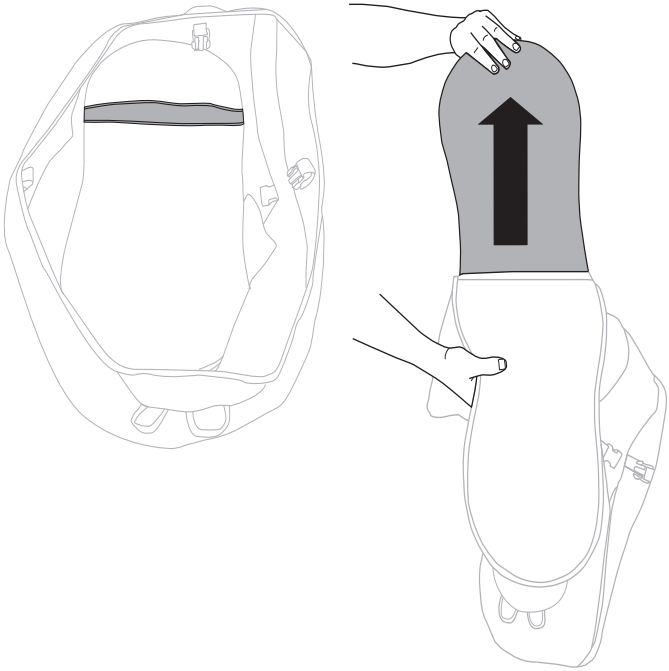

9

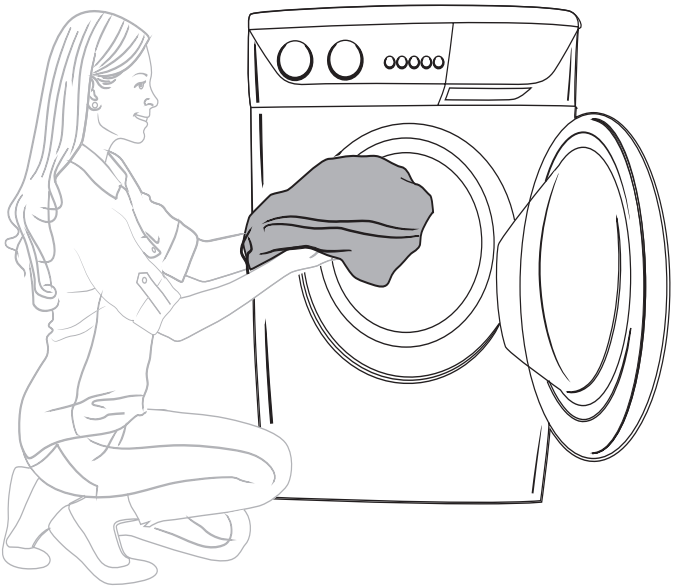

Люлька – зняти з рами. Машинне прання в холодній воді, цикл делікатного прання. Сушити на свіжому повітрі у розправленому стані. Не відбілювати. Плями очищати м'якою чистою тканиною і м'яким миючим засобом.

Матрац і столик для сповивання – зняти бортики конструкції. Застібнути всі гачки й петлі. Застібнути пряжки. Машинне прання в холодній воді.

Сумка для перенесення – машинне прання в холодній воді, цикл делікатного прання. Сушити на свіжому повітрі. Не відбілювати. Плями очищати м'якою чистою тканиною і м'яким миючим засобом.

Спальне місце – зняти з рами. Зняти бортики конструкції. Застібнути пряжки. Машинне прання в холодній воді, цикл делікатного прання. Сушити на свіжому повітрі, в розправленому стані. Не відбілювати. Плями очищати м'якою чистою тканиною і м'яким миючим засобом.

ingenuity™

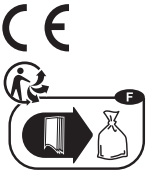

ВИГОТОВЛЕНО НА ЗАМОВЛЕННЯ • ®* ©2015 **KIDS II**, INC. •
KIDS II, INC., АТЛАНТА, ДЖОРДЖІЯ США 30305 • 1-800-230-8190 • www.kidsii.com/customerservice
KIDS II CANADA CO. ТОРОНТО, ОНТАРІО КАНАДА M2J 5C2 • 1-800-230-8190
KIDS II AUSTRALIA PTY LIMITED КАСЛ ХІЛ, НОВИЙ ПІВДЕННИЙ УЕЛЬС, АВСТРАЛІЯ 2154 • (02) 9894-1855
KIDS II JAPAN K.K. СІНДЗЮКУ-КУ, Токіо, Японія, 163-0529 • (03) 5322-6081
KIDS II US MÉXICO S.A. DE C.V. ПР. ВАСКО ДЕ КІРОГА, № 3900 – 905A COL. ЛОМАС-де-САНТА-ФЕ * КУАХІМАЛЬПА-ДЕ-МОРЕЛОС, МЕХІКО • ПОШТОВИЙ ІНДЕКС 05300 • (55) 5292-8488
KIDS II UK LTD. 725 КЕПЕБІЛІТІ ГРІН, ЛУТОН, БЕДФОРДШИР, ВЕЛИКОБРИТАНІЯ, LU1 3LU• +44 01582 816 080
KIDS II AMSTERDAM • +31 20 2410934